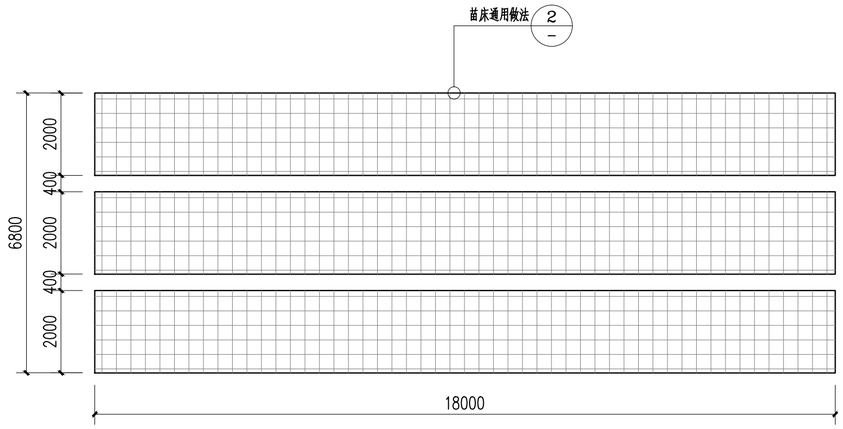

① 苗床布置平面图 1:100

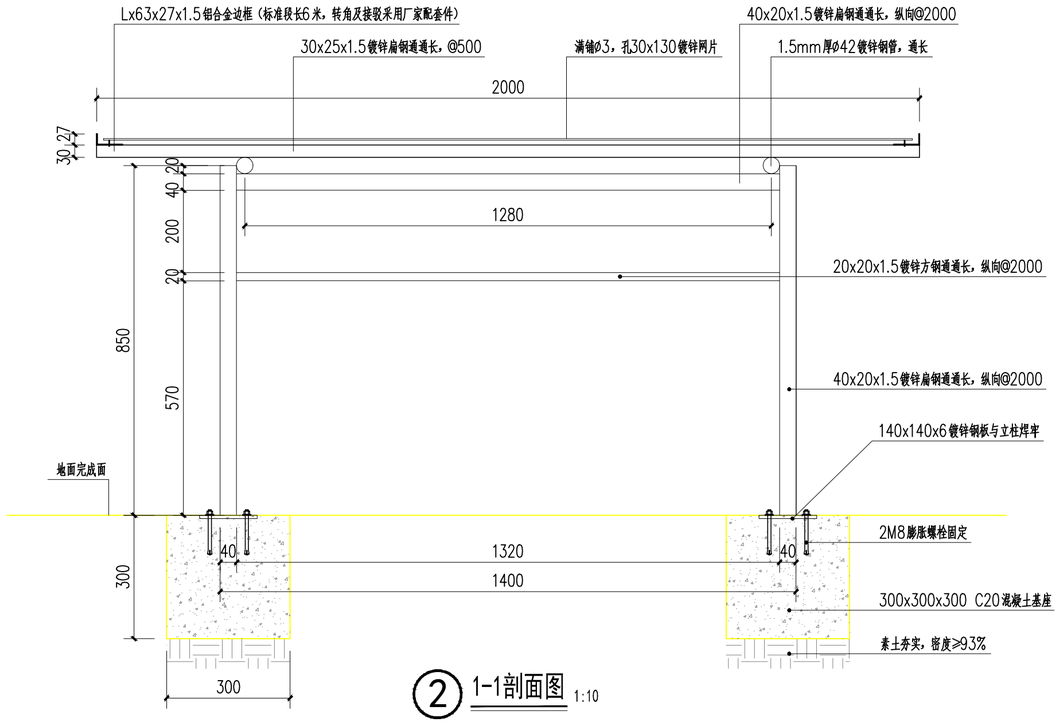

② 1-1剖面图 1:10

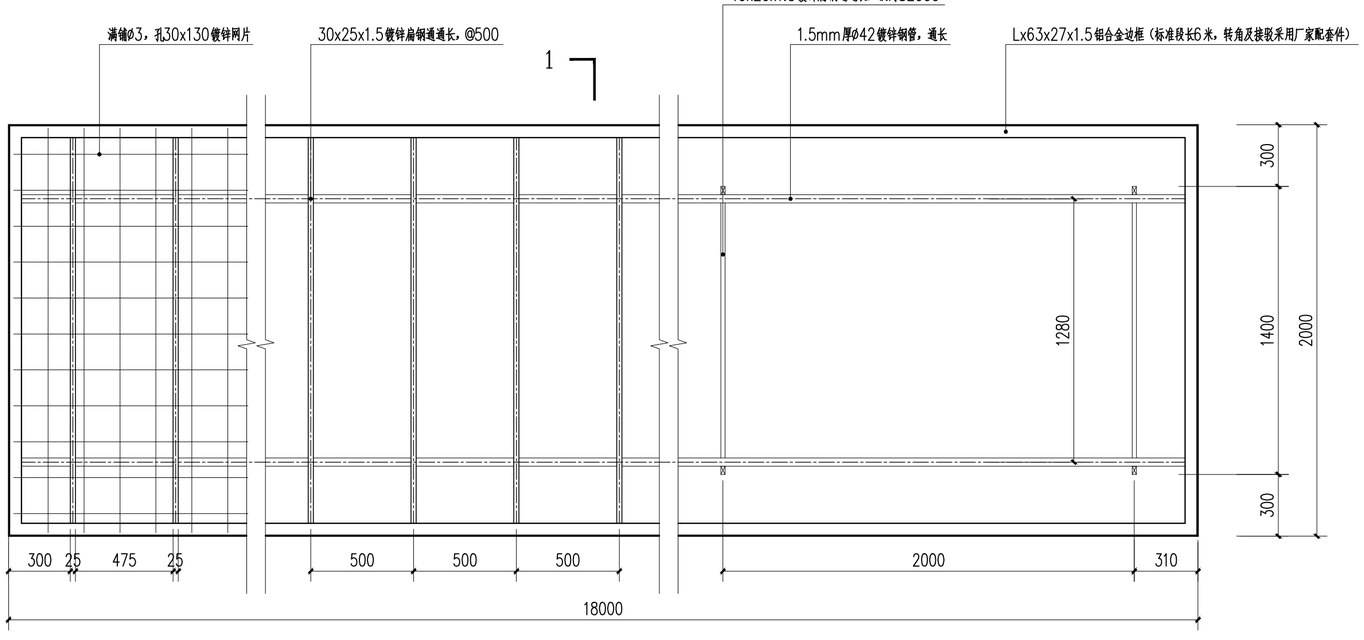

② 苗床标准平面图 1:20

材料表			
序号	名称	材料	数量
1	苗床	2.0m*18m长/每排（热镀锌钢苗床，成品）	3排

说明：1、图中尺寸均以毫米为单位；
2、本次设计苗床面积约为108平方米，具体以实际工程量为准；
3、金属网片采用低碳钢丝，应符合《一般用途低碳钢丝》(GB343—82)、《一般用途热镀锌低碳钢丝》(YB243—65)的规定；电焊网安装要求网面平整，无明显凹凸现象，框架与立柱应连接牢固，整体连接平顺；
4、施焊前，要求各单件矫正平直并去处毛刺及锈迹；焊接部位要求过渡圆滑，无夹渣、虚焊、气孔等缺陷；
5、苗床基础采用人工开挖及回填，本项目需要二次搬运，运距约50米，具体由实际工程量确定；
6、未详尽事宜应按照国家相关法律规范实施。

广东如春生态集团有限公司
GUANG DONG RUCHUN ECOLOGICAL GROUP CO.,LTD
地址(Address)：广州开发区科学大道243号总部经济区A5栋19层
设计资质：风景园林甲级
设计证字：A144016411
电话(Tel)：020-85575550
传真(Fax)：020-85536098
邮编(P.C.)：510530

备注：
NOTE

1. 本图未经我司设计师之批准，不得随意将任何部分翻印，违者必究。
2. 本图须有我司相关设计人员签章并加盖我司出图专用章方可为施工依据。
3. 图中尺寸以图所标数字为准，施工单位如发现图纸内容与现场有矛盾之处，应通知项目负责人，变更后方可施工，否则施工单位承担所有责任。

项目名称：
PROJECT TITLE
部九窝2026年围网及苗床等修建工程

建设单位：
CLIENT
深圳市仙湖植物园

项目编号：
PROJECT No.

总负责人 CHIEF LEADER	张翼生	
项目负责人 PROJECT LEADER	曾振宇	
专业负责人 PROFESSIONAL LEADER	李冰儿	
设计 DESIGNER	李怿中	
制图 DRAWER	宋美红	
校对 CORRECTOR	林 婷	
审核 REVISER	容毅艺	
审定 APPROVER	容毅艺	

图纸名称：
SHEET TITLE
苗床详图

比例：
SCALE

图别：
DESCRIPTION
施工图

图纸编号：
SHEET No.
03

绘图日期：
DRAWING DATE
2026.11